DIZEL, GRIJAČ NA ULJE

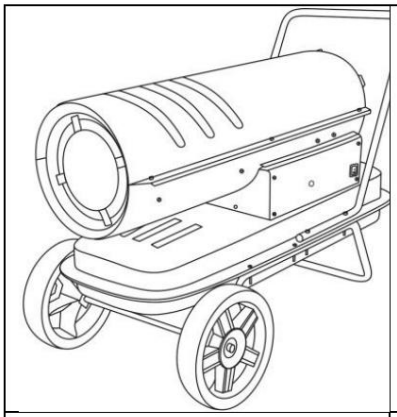	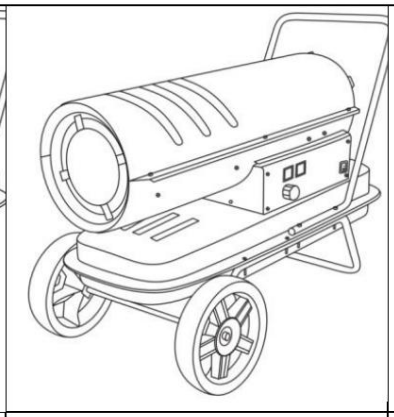	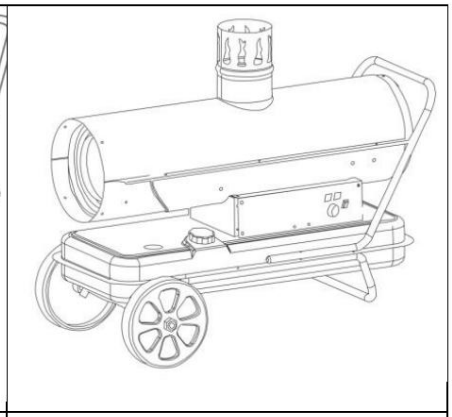
DH-30A, DH-50A	DH-20, DH-30, DH-50, DH-60	DH-20B, DH-30B

Priručnik

PRIJE UPOTREBE PAŽ LJIVO PROČITAJTE UPUTE I DOBRO GA ČUVAJTE

Sigurnosni priručnik

Radi vlastite sigurnosti i sigurnosti drugih, pročitajte ovaj PRIRUČNIK ZA UPORABU i paž ljivo slijedite njegove upute.

Opasnost

1. Upotreba benzina je strogo zabranjena, to je vrlo hlapljivo gorivo koje mož e izazvati eksploziju, ili nekontrolirani plamen.

2. Nikada ne koristite grijač na mjestima gdje mogu biti prisutne zapaljive pare, postoji opasnost od eksplozije, pož ara i opeklina.

3. Tijekom uporabe uvijek osigurajte odgovarajuću ventilaciju. Aparat koristite samo u dobro prozračenim prostorima, tijekom uporabe zrak se mora redovito mijenjati (dva puta na sat), nedovoljno izgaranje uzrokovano nedostatkom kisika mož e uzrokovati trovanje ugljičnim monoksidom.

Upozorenje

1. Nemojte koristiti sprejeve na mjestu gdje se koristi grijač, plin iz limenke mož e uzrokovati opasnost od pož ara i eksplozije.

2. Nemojte koristiti uređaj na mjestima sa zapaljivom prašinom (makulaturni papir, strugotine od drveta, strugotine od vlakana), ako se ova prašina usisava u grijač i zagrijava, mogu izletjeti pahuljice i iskre i izazvati pož ar i opasnost od opeklina.

3. Nikada nemojte blokirati dovod zraka ili grijaći dio, to mož e uzrokovati nenormalno gorenje i pož ar.

4. Nikada nemojte modificirati grijač, modifikacija mož e uzrokovati kvar i pož ar, vrlo je opasno.

5. Ne izlaž ite uređaj kiši ili snijegu i nikada ga ne koristite na mokrim mjestima.

Obratite pozornost

1. Kako biste spriječili pož ar tijekom rada, ne stavljajte predmete na grijač. Drž ite sve zapaljive materijale dalje od grijača. Minimalne udaljenosti: izlaz (prednji) 3M, dovod zraka (straž nji) 2M, s gornje strane 2M, sa strane 2M.

2. Tijekom rada pazite da se površina ispod grijača ne pregrije, pregrijavanje mož e izazvati pož ar.

3. Nemojte puniti spremnik goriva dok grijač radi, pobrinite se da se grijač zaustavi i da je plamen ugašen. Punjenje tijekom rada mož e izazvati pož ar.

Pregled dizajna grijača

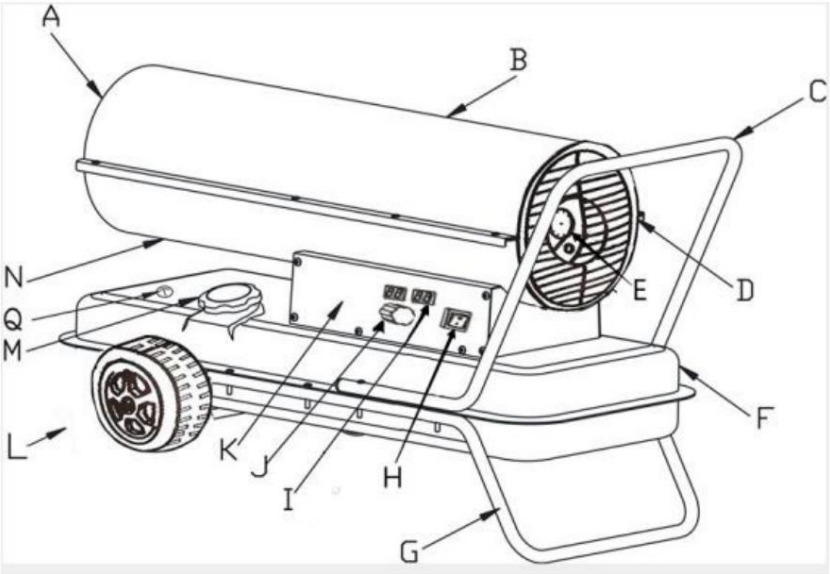

A. Otvor za vrući zrak B. Gornji poklopac

C. Straž nja ručka

D. Straž nja rešetka

E. Mjerač tlaka

F. Spremnik goriva

G. Okvir donje cijevi H. Prekidač napajanja I. Prozor za prikaz J. Gumb termostata

K. Bočna ploča L. Kotač . Čep

M spremnika goriva

N. Donji poklopac

O. Mjerač goriva

Ugradnja, montaž a kotača i cjevastog okvira

1. Umetnite osovinu kotača u odgovarajuću rupu okvira donje cijevi, namjestite rukavac G na dva kraja, gurnite kotač F preko osovine kotača H, stavite poklopac kotača E.

2. Postavite tijelo grijača na okvir donje cijevi B, pazite da su 4 rupe na okviru ručke okrenute prema odgovarajuće 4 rupe na okviru donje cijevi.

3. Umetnite vijke J u rupe, postavite ravne podloške D ispod donjeg okvira B i zategnite šesterokutni vijak C.

4. Umetnite dodatne vijke u rupe i zategnite ih na isti način pomoću odvijača.

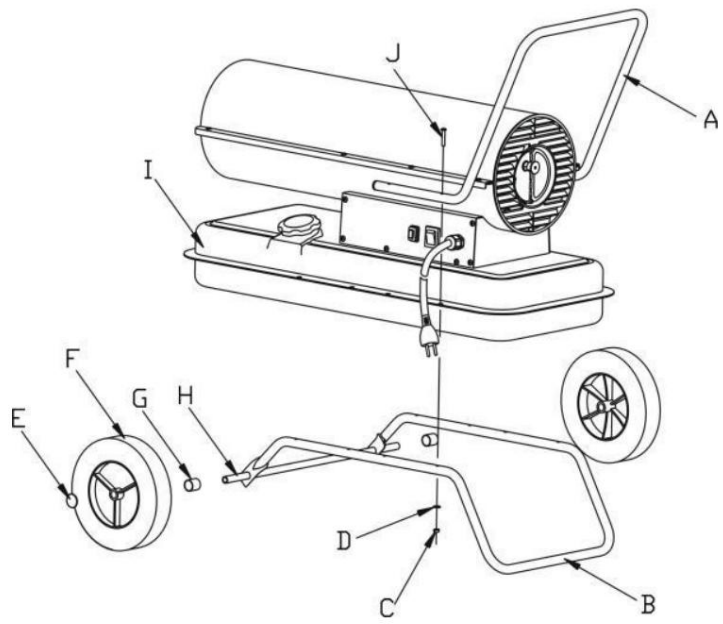

tehnički parametri

Model	frekvencija, napetost	Potrošnja goriva	Napajanje	Odvod zraka	Spremnik za gorivo
DH-30A	220-240 V, 50 Hz	2,15 kg/h	30 KW	720 m³/h	38L
DH-50A	220-240 V, 50 Hz	3,24 kg/h	50 KW	1100 m³/sat	56L
DH-20	220-240 V, 50 Hz	1,43 kg/h	20KW	600 m³/hod	18L
DH-30	220-240 V, 50 Hz	2,15 kg/h	30 KW	720 m³/h	38L
DH-50	220-240 V, 50 Hz	3,24 kg/h	50 KW	1100 m³/sat	56L
DH-60	220-240 V, 50 Hz	3,3 kg/h	60 KW	1200 m³/h	56L
DH-20B	220-240 V, 50 Hz	1,43 kg/h	20KW	1100 m³/hod	38L
DH-30B	220-240 V, 50 Hz	2,15 kg/h	30 KW	1500 m³/sat	56L

Priprema prije lansiranja

1. Nikada nemojte koristiti visoko hlapljivo gorivo kao što je benzin, itd.;

2. Spremnik goriva napunite tek kada grijač prestane raditi i plamen se ugasi

3. Molimo ne koristite kerozin br. JIS1 ili lagani dizel za zaštitu od ozeblina, nikada ne koristite degenerativni nečisti kerozin

4. Kada punite spremnik goriva, filter spremnika mora biti instaliran

5. Kada lož ulje ili dizel dotakne ljudsko tijelo, odmah se operite sapunom kako biste izbjegli moguće upale kož e

6. Površina grijača je vrlo vruća nakon što se plamen ugasi, stoga je nikada nemojte dirati rukom ili dopustiti da pumpa za ulje dođe u dodir s plamenikom kako biste izbjegli opekline ili druge ozljede.

• Kada u spremniku nema goriva (lož ulje ili dizel):

Kako napuniti spremnik:

1. Provjerite je li utikač isključen iz izvora napajanja i je li prekidač napajanja u polož aju OFF "0"

2. Postavite uređaj na stabilnu i ravnu površinu, skinite čep spremnika goriva i napunite spremnik goriva s instaliranim filtrom goriva. Nemojte prepuniti grijač, pogledajte polož aj razine
potpuno punjenje kao što je prikazano na slici

3. Provjerite ima li vode ili otpada u spremniku za gorivo, očistite spremnik ako je prljav

4Napunite lož ulje ili dizel u spremnik za gorivo s uljnom pumpom samo kada je filtar za gorivo pravilno postavljen, nakon punjenja okrenite čep u smjeru kazaljke na satu i zategnite ga.

Slika (spremnik za gorivo)

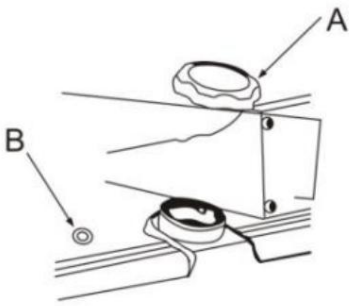

A. Čep spremnika goriva

B. Palivomer

• Kada u spremniku ima nešto goriva (lož ulje ili dizel).

Obratite pozornost!

1. Provjerite uređaj tek nakon što se plamen ugasi i utikač izvuče iz izvora napajanja

2. Prije paljenja, provjerite da nema curenja ulja, kada ulje iscuri, nemojte koristiti opremu i kontaktirajte svog prodavača

3. Provjerite unutrašnjost spremnika za gorivo, očistite spremnik ako u njemu ima vode i krhotina.

Operacija

Upozorenje na paljenje:

1. Provjerite spremnik goriva i provjerite ima li u njemu dovoljno goriva;

2. Nakon paljenja ne približ avajte lice grijaćem dijelu, drž ite se na sigurnoj udaljenosti min. 3 metra ispred izlaza vrućeg zraka, 2 metra od vrha, više od 2 metra s lijeve i desne strane. (provjerite sliku).

3. Prestanite koristiti uređaj ako se pojavi dim ili čudan miris

4. Provjerite je li grijač upaljen prije odlaska.

Sigurna udaljenost

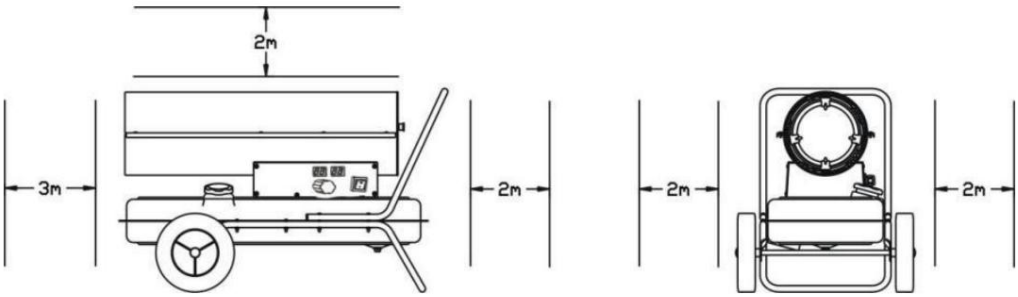

Paljenje: umetnite utikač u utičnicu, okrenite prekidač na "1", indikator će zasvijetliti, automatski će zasvijetliti kada je postavljena temperatura viša od temperature okoline, na LED digitalnom prikazu temperature.

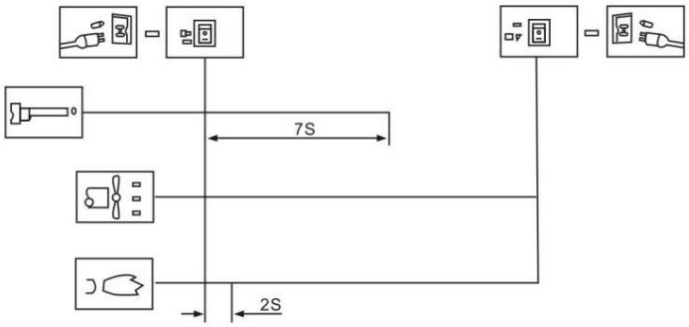

Ako se grijač ne pokrene, okrenite prekidač u polož aj "0", a zatim u polož aj "1". ako se grijač ne pokrene nakon tri pokušaja, obratite se svom prodavaču.

Upozorenje: kada grijač radi, nikada ne dopustite da se pod pregrije kako biste izbjegli pož ar.

• Gašenje plamena

Obratite pozornost!

1. Kad gasite grijač, provjerite je li plamen ugašen prije nego napustite uređaj.

2. Okrenite glavni prekidač na "0", pričekajte dok ventilator ne prestane raditi i indikator se ugasi, zatim izvucite utikač iz utičnice.

• Sigurnosni uređaj

Zaštita od izgaranja/zapaljenja: Tijekom normalnog rada, prati plamen u komori za izgaranje pomoću fotoćelije. Fotoosjetljivi otpornik postat će beskonačno velik (što znači da će se otpor otpornika povećati), odspojite sklop elektroventila i automatski zaustavite dovod ulja.

Zaštita od nestanka struje: u slučaju nestanka struje, grijač će prestati raditi bez izvlačenja utikača iz utičnice. Kada se napajanje vrati, indikator će svijetliti, ali grijač neće raditi. Pritisnite glavni prekidač za pokretanje grijača.

Principi rada

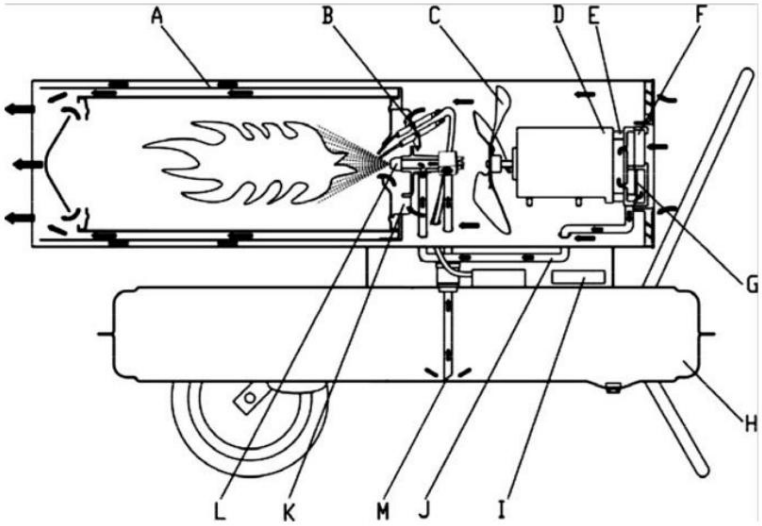

A. Komora za izgaranje B. Svjećica C. Lopatica ventilatora D. Motor

E. Pumpa
F. Filter za usis zraka

G. Filtar za izlaz zraka H. Spremnik goriva

I. Regulator

J. Cijev za dovod zraka

K. Ploča za stabilizaciju plamena L. Mlaznica za gorivo

M. Cijev za dovod goriva

Opis principa rada:

Otvorite čep goriva i dodajte dizel u spremnik. Vratite poklopac spremnika za gorivo i uključite kabel za napajanje u utičnicu. Okrenite glavni prekidač na "1", motor će početi raditi i digitalni pokazivač temperature će zasvijetliti. Lijevi zaslon postavlja temperaturu, a desni sobnu temperaturu. Automatski svijetli kada je postavljena temperatura viša od sobne temperature. Počinje raditi, svjećica svijetli.
Ovaj grijač opremljen je električnom zračnom pumpom koja tjera zrak kroz zračni vod spojen na dovod goriva, a zatim kroz mlaznicu u glavi plamenika. Kako zrak prolazi ispred dovoda goriva, gorivo se diž e iz spremnika do mlaznice plamenika. Ova mješavina goriva i zraka zatim se raspršuje u komoru za izgaranje u obliku fine maglice. Zrak upuhan brzo rotirajućim lopaticama ventilatora:

1. ulazi u ploču za stabilizaciju plamena i plamenik, opskrbljuje izgaranje dodatnim kisikom, čime je izgaranje učinkovitije, te odvodi toplinu iz unutrašnjosti plamenika prema van

2. ulazi u toplinski izolacijski sloj A, preuzima toplinu od izolacijskog sloja, pa se površina plamenika ne pregrijava. Svjećica prestaje raditi nakon 12 sekundi iskrenja.

Održ avanje

Bilješka

1. Prije održ avanja isključite grijač i izvucite utikač iz utičnice.

2. Nikada nemojte izvoditi održ avanje grijača s gorivom u spremniku.

• provjerite spremnik goriva

Kada u spremniku ima otpada i vode, očistite i ispraznite spremnik za gorivo.

Kako ispraznuti spremnik goriva (pogledajte sliku ispod):

1. Postavite grijač na radni stol i stavite posudu za ulje ispod spremnika goriva.

2. Pomoću ključa olabavite odvodni vijak kako biste ispustili vodu i ostatke unutar spremnika.

3. Nakon praž njenja ponovno zategnite vijak za ispuštanje i očistite preostalu vodu i ulje.

Praž njenje spremnika goriva

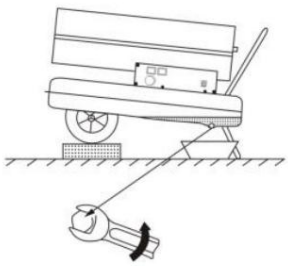

Izgradnja

• Glava plamenika

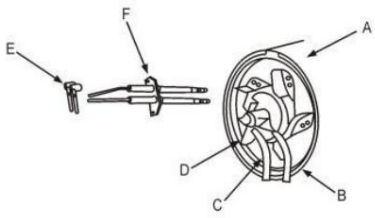

A. Sklop plamenika

B. Cijev za dovod zraka C. Cijev za dovod ulja DStabilna plamena ploča EVisokonaponski vod F. Svjećica

Svjećica - razmak između elektroda trebao bi biti u rasponu od 4-5 mm kako bi se postigao najbolji rezultat paljenja.

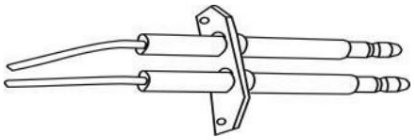

• Sastavljanje mlaznice za ulje

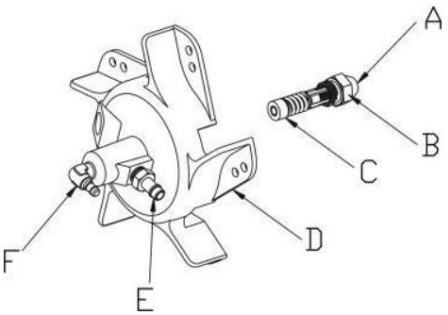

A. Mlaznica za ulje

B. Jezgra mlaznice

C. O-prsten

D. Stabilna plamena ploča

E. Priključak zračnog kanala

F. Priključci cijevi za ulje

• Podešavanje tlaka

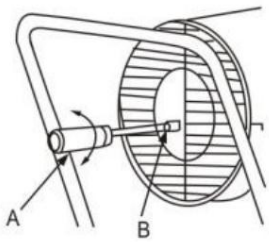

A. Odvijač

B. Vijak za podešavanje tlaka

• Zračna pumpa

Tijekom održ avanja, zračna pumpa mora biti pravilno sastavljena kako bi se spriječio nizak tlak zraka ili curenje zraka.

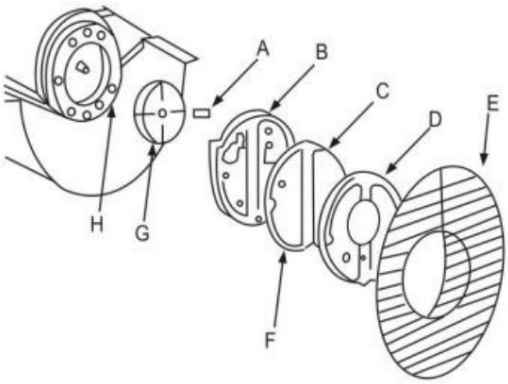

A. Oštrica pumpe B.
Poklopac pumpe
C. Filter za usis zraka
D. Tlačno kućište
E. Zaštitni poklopac ulaza zraka F. Filtar
izlaza zraka
G. Jezgra pumpe H.
Spojni dio
I. Tlakomjer

• Uskladite tijelo pumpe i jezgru pumpe

Četiri lopatice pumpe umetnute su u četiri utora jezgre pumpe, koji se u pumpi pomiču centrifugalno u smjeru kazaljke na satu, razmak između poklopca pumpe i jezgre pumpe trebao bi biti unutar 06~0,08 mm kako bi se osiguralo da zračna pumpa mož e stvoriti dovoljno pritiska.

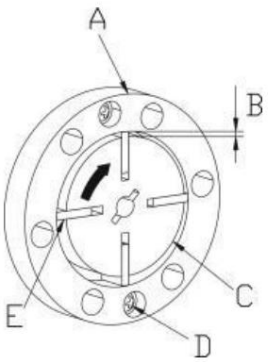

A. Tijelo pumpe B.
Razmak 0,06~0,08 mm
C. Jezgra pumpe D.
Vijak
E. Oštrica pumpe

• Pričvršćivanje lopatica ventilatora

Postavite lopatice ventilatora na osovinu motora i čvrsto ih zategnite pomoću vijka za podešavanje

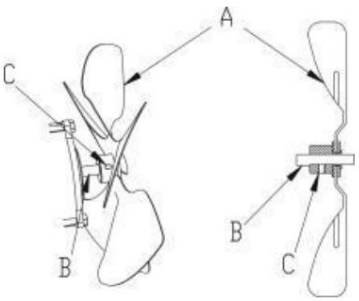

A. Lopatica ventilatora
B. Osovina motora
C. Vijak za podešavanje

Analiza problema

Prije slanja grijača na popravak prvo provjerite sljedeće točke, one nisu greške:

Problem	Razlog
Miris, dim ili iskre pri prvoj uporabi	Normalno je. Na početku se u izgaranje miješaju zrak i prašina. Pričekajte neko vrijeme i fenomen će nestati.
Paljenje pri prvom korištenju ili kada se potroši gorivo, čudni zvukovi, miris, bijeli dim	Zrak se miješa u cijevi, pojava nestaje kada se zrak iz cijevi istisne.
Čudan zvuk prilikom paljenja ili gašenja plamena	Metalni dijelovi grijača se šire i skupljaju, proizvodeći normalnu buku.
Vatra se pojavljuje kada se zapali. Iskra.	Gorivo i zrak iz prošlog razdoblja ostali su u cijevi za ulje mlaznice, tako da se zrak i gorivo ne miješaju pravilno, izgaranje nije glatko. Iskrenje uzrokuje preostali ugljeni prah, što je normalno

Vodič za rješavanje problema - razlog i rješenje

Problem	Mogući razlog	Riješenje
Grijač prestaje raditi nakon kratkog vremena rada, na ekranu se ispisuje E1	1. Tlak nije točan 2. Ulaz, izlaz ili materijal filtra za zrak je prljav 3. Dizelski filtar je prljav 4. Mlaznica za gorivo je prljava 5. Leća fotoćelije je prljava 6. Neispravna instalacija fotoćelije 7. Oštećenje fotoćelije 8. Nenormalan spoj između glavne strujne ploče i fotoćelije.	1. Postavite tlak pumpe 2. Očistite ili zamijenite filtar za zrak novim 3. Očistite ili zamijenite filtar goriva novim 4. Očistite ili zamijenite mlaznicu 5. Očistite ili zamijenite fotoćeliju novom 6. Postavljanje polož aja fotoćelije 7. Zamijenite fotoćeliju 8. Provjerite sve električne spojeve
Grijač ne radi ili motor prestane raditi nakon kratkog vremena, na ekranu će se prikazati E1.	1. Potrošeno gorivo 2. Neodgovarajući tlak 3. Svjećica ili zračni osigurač su zarđali 4. Filter goriva je prljav 5. Mlaznica za gorivo je prljava 6. Gorivo i spremnik goriva su mokri 7. Veza između PCB kruga i transformatora je nenormalna 8. Igla za paljenje i transformator za paljenje nisu spojeni. 9. Neispravan upaljač	1. Napunite spremnik goriva 2. Postavite tlak pumpe 3. Očistite ili zamijenite svjećicu 4. Očistite i zamijenite filter goriva 5. Očistite ili zamijenite mlaznicu 6. Isperite spremnik goriva svjež im kerozinom 7. Provjerite sve električne spojeve 8. Spojite iglu za paljenje i svjećicu 9. Zamijenite upaljač
Pojavit će se na LED zaslonu "E2"	Oštećenje ili gubitak temperature sonde	Zamjena temperaturne sonde

Loše sagorijevanje / Previše dima	1. Materijal izlaza ili ulaza filtra za zrak je prljav 2. Filter goriva je prljav 3. Loša kvaliteta goriva 4. Previsok ili prenizak tlak zraka	1. Očistite ili zamijenite filtar za zrak 2. Očistite ili zamijenite filter goriva 3. Provjerite nije li gorivo prljavo i staro. 4. Podesite tlak zraka
Grijač se ne mož e uključiti i zaslon prikazuje	1. Senzor temperature se pregrijao. LED 2. Osigurač sklopne ploče "- -" pregorjela 3. Senzor temperature nije dobro spojen na ploču sklopljene ploče	1. Isključite uređaj i ponovno ga uključite nakon 10 minuta, nakon što se grijač ohladi. 2. Provjerite i zamijenite osigurač 3. Provjerite sve električne spojeve.